# ИНСТРУКЦИЯ ЗА МОНТАЖ НА МЕТАЛНА ЗАКАЧАЛКА CARMEN 192

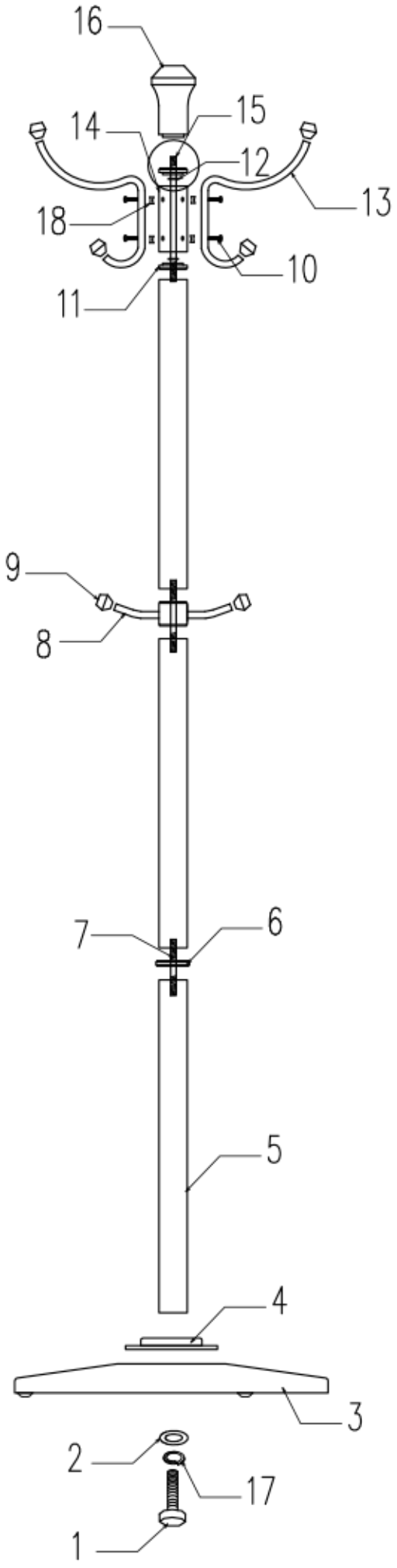


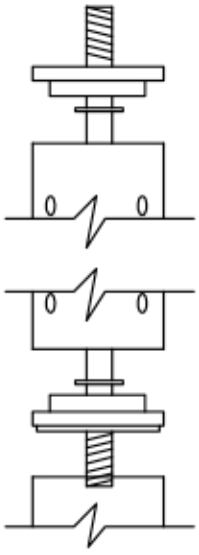

| № | Вид | Бр. |
|---|---|---|
| 1 | | 1 |
| 2 | | 1 |
| 3 | | 1 |
| 4 | | 1 |
| 5 | | 3 |
| 6 | | 1 |
| 7 | | 3 |
| 8 | | 1 |
| 9 | | 16 |
| 10 | | 12 |
| 11 | | 1 / 1 |
| 12 | | 2 |
| 13 | | 6 |
| 14 | | 1 |
| 15 | | 1 |
| 16 | | 1 |
| 17 | | 1 |
| 18 | | 12 |
| 19 | | 1 |
| 20 | | 1 |